モーターダンパー［電動式］ロータリーアクチュエーター［スプリングリターン］［BELIMO］

［プラント用］［ダクトサイズ］［SS・SUS］［EH:耐熱 200℃］［軸受付］［静圧 4.0KPa］［フランジ付］

EHDHMBRF-□□□-EHS/EHU

栄進空調株式会社

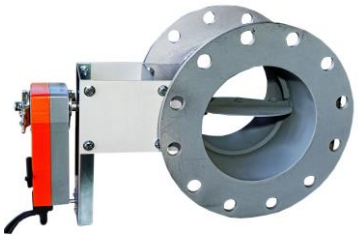

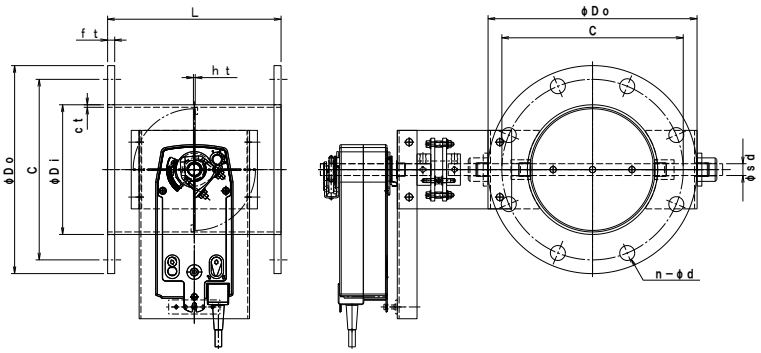

形　式	φD1	φD0	C	n－φd	L	ft
EHDHMBRF-　75　EHS／EHU	76. 3	175	135	4－19	200	9／10
EHDHMBRF－100　EHS／EHU	100	200	160	8－19	220	9／10
EHDHMBRF－125　EHS／EHU	125	225	185	8－19	220	9／10
EHDHMBRF－150　EHS／EHU	150	250	210	8－19	220	9／10
EHDHMBRF－175　EHS／EHU	175	275	235	8－23	220	9／10
EHDHMBRF－200　EHS／EHU	200	300	260	8－23	220	9／10
EHDHMBRF－225　EHS／EHU	225	325	285	12－23	300	9／10
EHDHMBRF－250　EHS／EHU	250	350	310	12－23	300	9／10
EHDHMBRF－300　EHS／EHU	300	400	360	12－23	300	12
EHDHMBRF－350　EHS／EHU	350	450	410	12－25	360	12
EHDHMBRF－400　EHS／EHU	400	500	460	16－25	400	12
EHDHMBRF－450　EHS／EHU	450	550	510	16－25	450	12
EHDHMBRF－500　EHS／EHU	500	600	560	20－25	500	12
EHDHMBRF－550　EHS／EHU	550	650	610	20－27	550	12
EHDHMBRF－600　EHS／EHU	600	700	660	20－27	600	12

⁝⁝耐熱　モーターダンパー［電動式］の特徴の特徴

○電源　Off　または　信号　Off　でスプリングにより全閉（全開）になります。

- ダンパー本体は鋼板製ダンパーです。
- 本　体　材　質　　:鋼板　SS　仕　上　:錆止め＋シルバー塗装
- 接続フランジ材質　　:鋼板　SS
- ステンレス製　材　質　:SUS－304　　仕　上　:酸洗い
- 接続フランジ　材　質　:SUS－304
- 全　閉　リ　ー　ク　率　:　通常　1～3%
- フランジ／JIS－5K
- L寸法指定、ボールト穴指定可